符号	部品名称	個数	材　質
1	支柱	4	SPCC1.0t
2	アクリルパネル	2	アクリル3mm

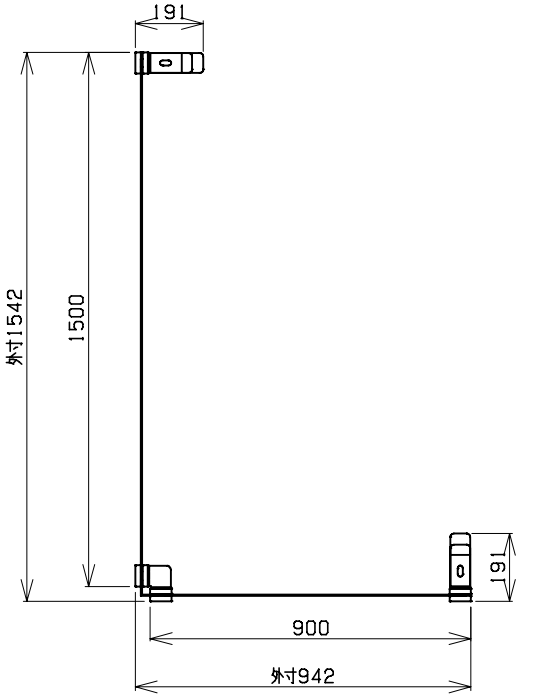

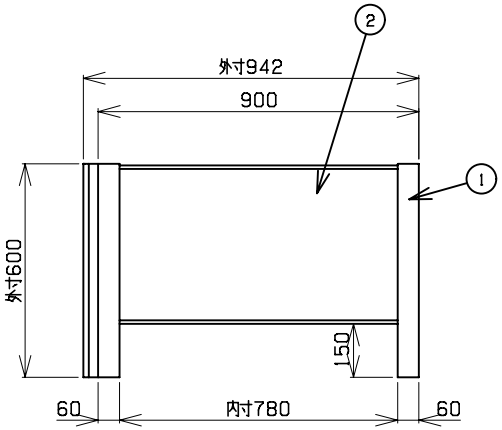

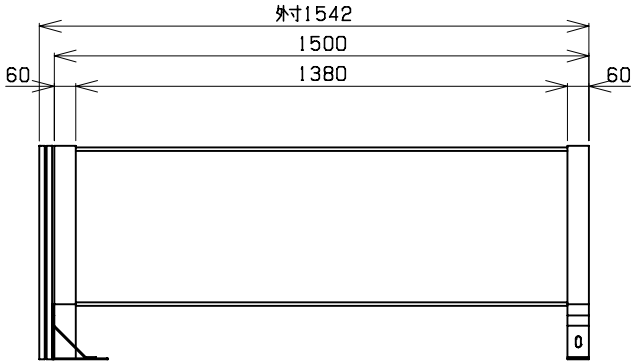

■カラーバリエーション

品番「□」	本体色
W	ホワイト
B	ブラック

豊國工業株式会社	DATE. R3.6.17	SCALE. 1/15	CODE. HG-L150906-□