符号	部品名称	個数	材　質
1	支柱	8	SPCC1.0t
2	アクリルパネル	4	アクリル3mm

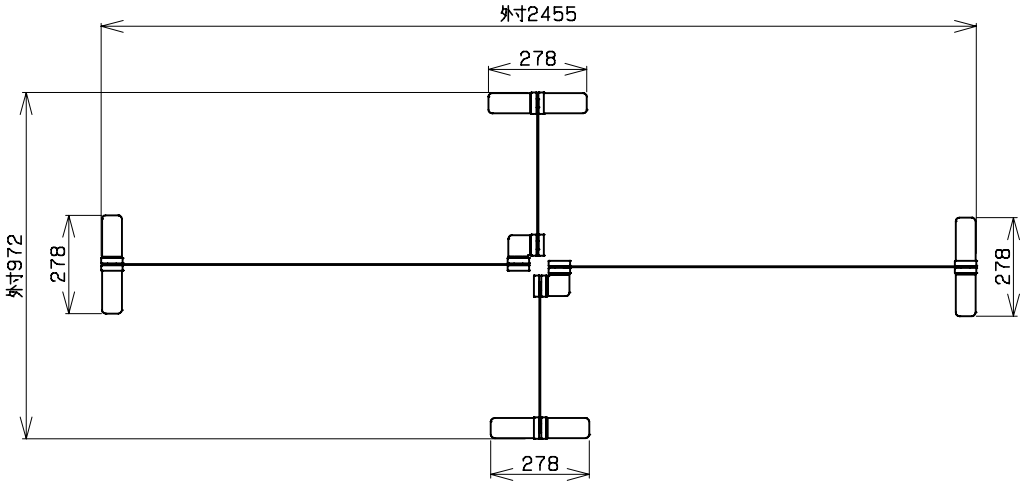

■カラーバリエーション

品番「□」	本体色
W	ホワイト
B	ブラック

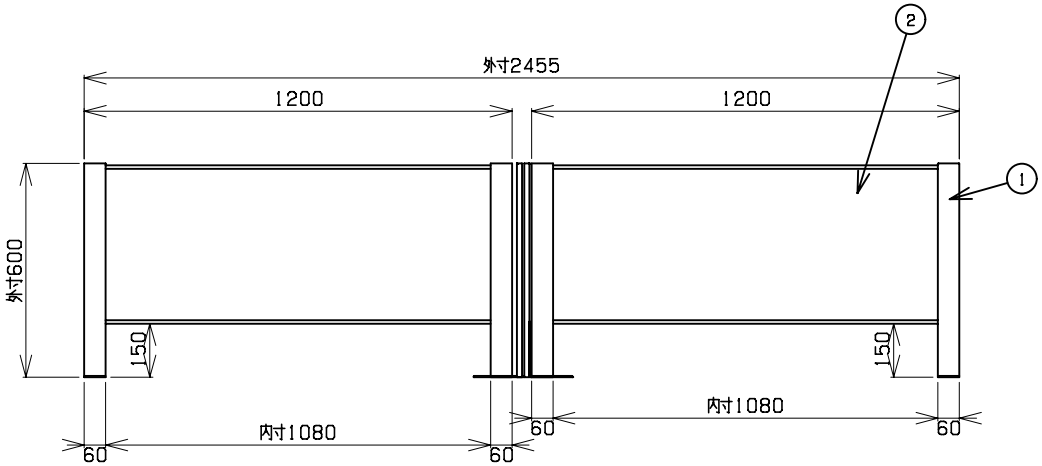

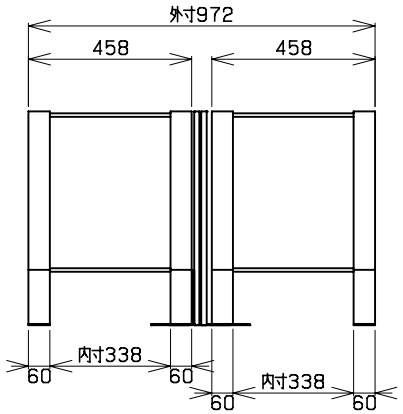

豊國工業株式会社				DATE. R3.6.17	SCALE. 1/15	CODE. HG-LL240506-□