符号	部品名称	個数	材　質
1	天板	1	SPCC 0.7t
2	側板	2	SPCC 0.7t
3	地板	1	SPCC 0.7t
4	裏板	1	SPCC 0.7t
5	扉板	2	SPCC 0.7t
6	可動棚	2	SPCC 0.7t
7	扉ｶﾞﾗｽ	2	ｶﾞﾗｽ 3.0t
8	引き手	2	ABS
9	錠前	1	

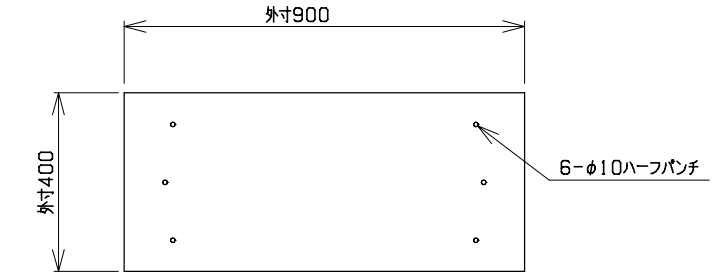

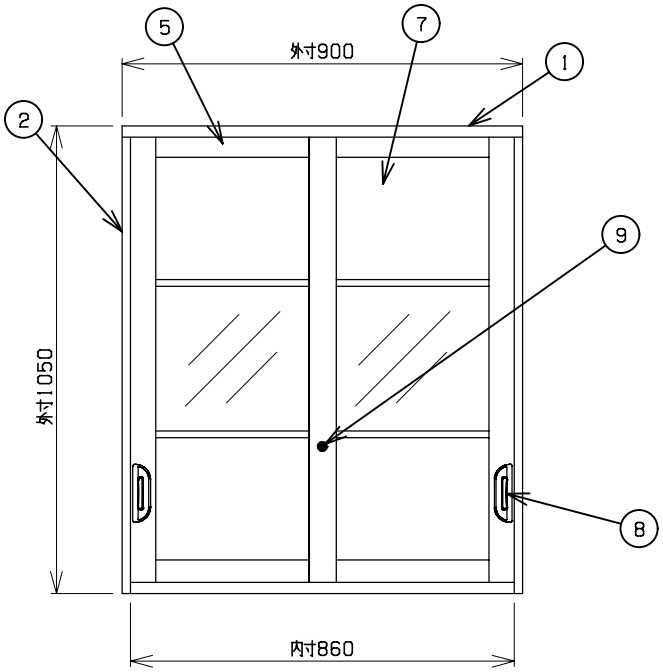

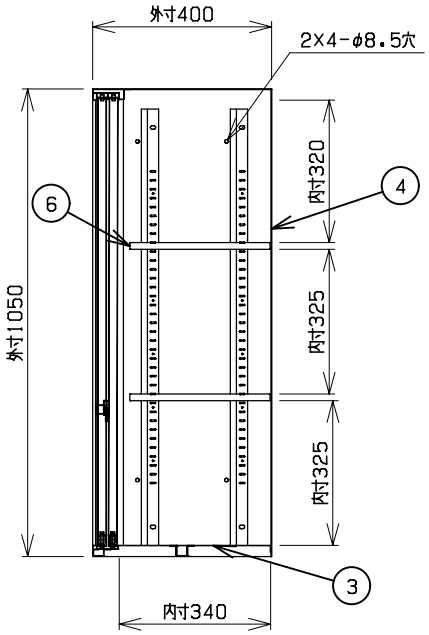

■錠前

■カラーバリエーション

品番「□」	本体色
なし	ホワイト
B	ブラック

■可動棚寸法
W880XD315XH15

■棚板ピッチ
20mm

■最上下段　最小寸法
W880XD315XH160（上段）
W880XD315XH125（下段）

豊國工業株式会社				DATE. R4.9.12	SCALE. 1/12	CODE. HOS-HKGSXN-□