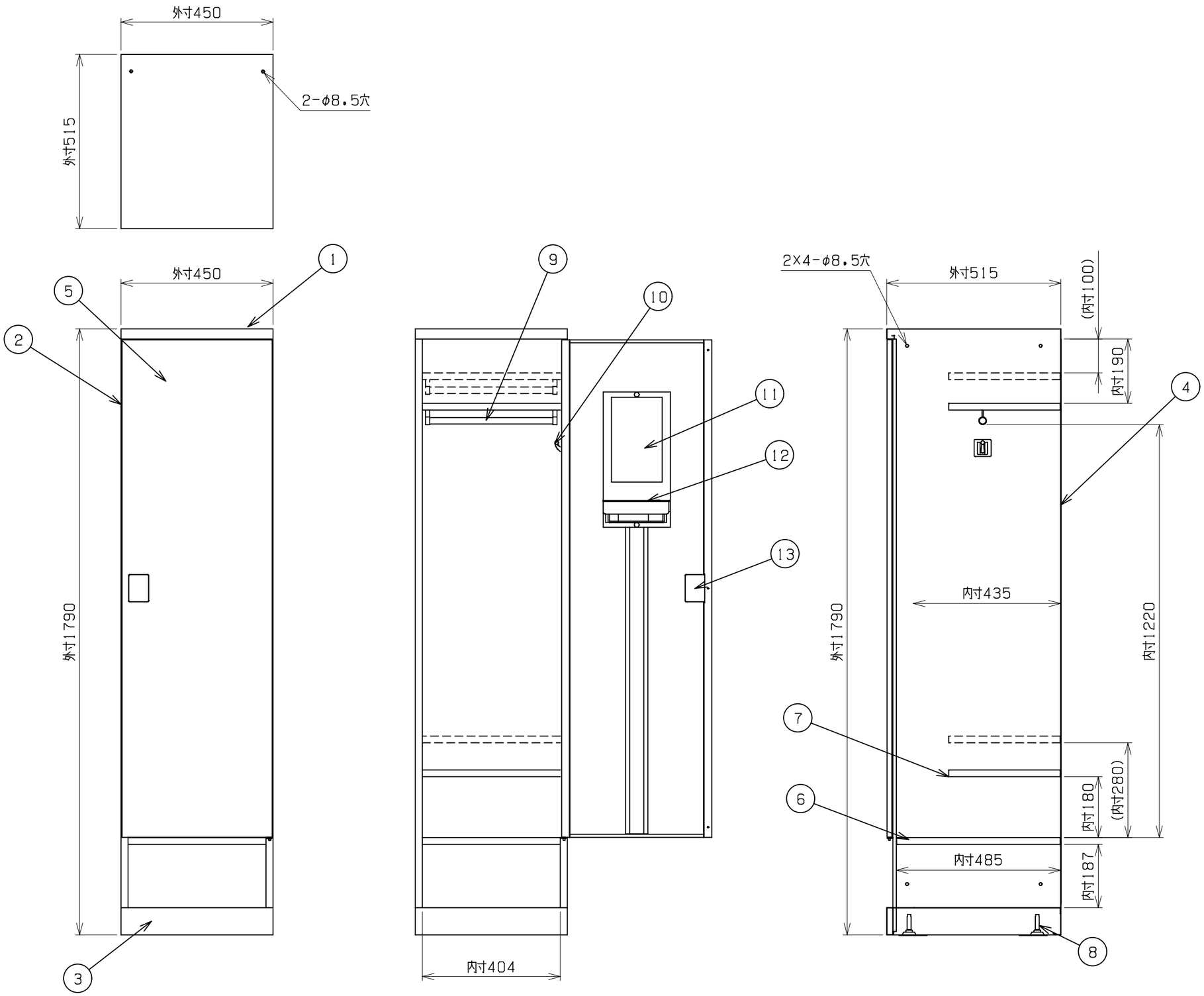


| 符号 | 部品名称 | 個数 | 材　質 |
|---|---|---|---|
| 1 | 天板 | 1 | SPCC0.7t |
| 2 | 側板 | 2 | SPCC0.6t |
| 3 | 地板 | 1 | SPCC0.6t |
| 4 | 裏板 | 1 | SPCC0.6t |
| 5 | 扉板 | 1 | SPCC0.7t |
| 6 | 横仕切板 | 1 | SPCC0.6t |
| 7 | 可動棚 | 2 | SPCC0.6t |
| 8 | アジャスター | 4 | |
| 9 | ハンガーパイプ | 1 | 鋼　管 |
| 10 | コートフック | 1 | ABS |
| 11 | 鏡 | 1 | |
| 12 | 小物入れ（バー付き） | 1 | |
| 13 | 錠前 | 1 | ABS |

■錠前バリエーション

| 品番「●」 | 錠前 |
|---|---|
| D | ダイヤル錠 |
| N | 内筒交換錠 |

■カラーバリエーション

| 品番「□□□」 | 本体色 | 扉色 |
|---|---|---|
| WTW | ニューホワイト | ニューホワイト |
| WLP | ニューホワイト | ライトピンク |
| WLB | ニューホワイト | ライトブルー |
| WNT | ニューホワイト | 木目（ナチュラル） |
| BMB | マットブラック | マットブラック |
| BNT | マットブラック | ナチュラル |
| BBT | マットブラック | 木目（ブラウン） |

■ハンガーパイプ寸法
φ19　L380

■可動棚寸法
W445XD330XH20

■棚板ピッチ
90mm（上段）
100mm（下段）

| 豊國工業株式会社 | DATE. R4.9.9 | SCALE. 1/12 | CODE. RLK-TK●145-□□□ |
|---|---|---|---|