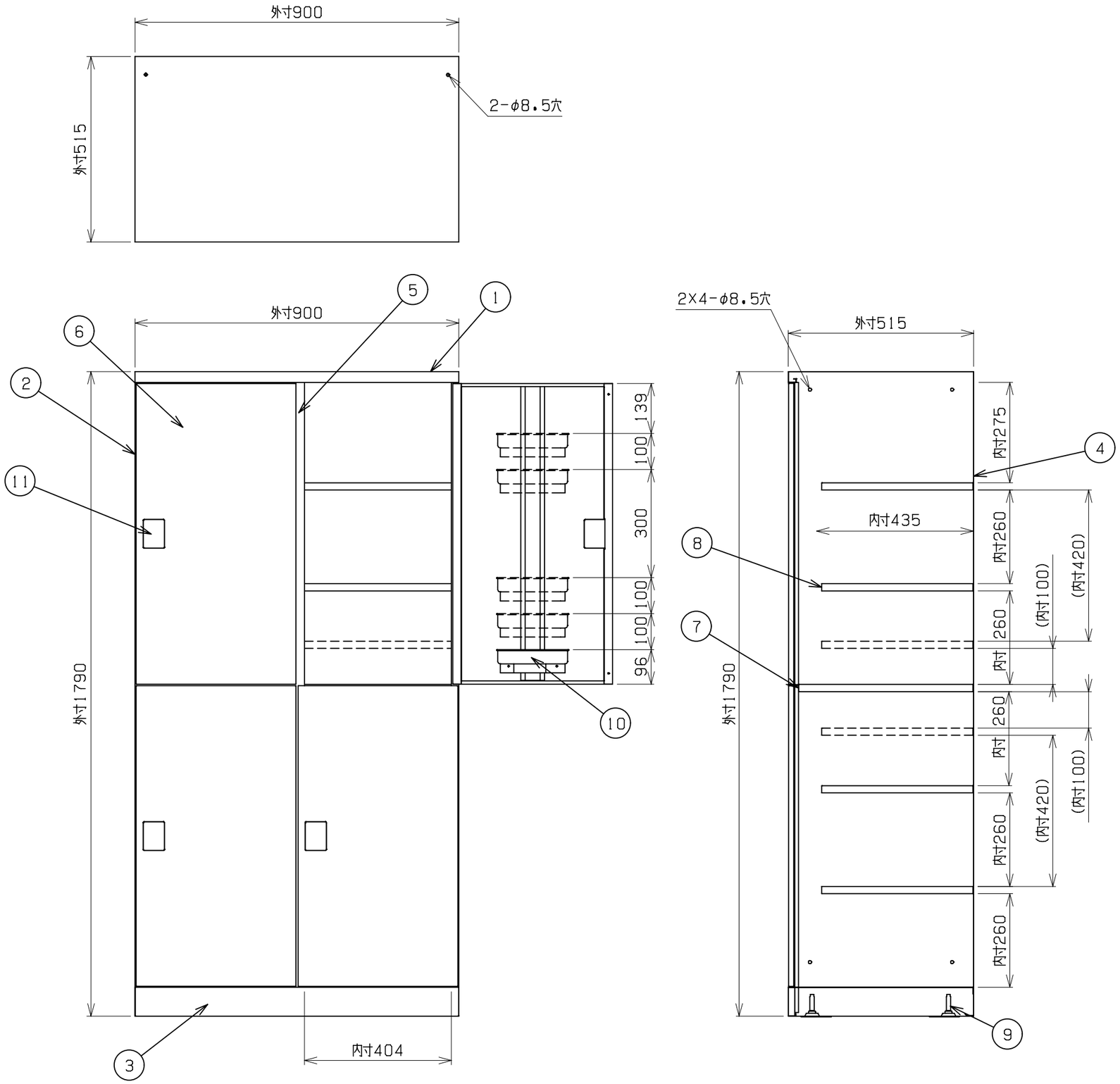

符号	部品名称	個数	材　質
1	天板	1	SPCC0.7t
2	側板	2	SPCC0.6t
3	地板	1	SPCC0.6t
4	裏板	1	SPCC0.6t
5	中仕切板	1	SPCC0.6t
6	扉板	4	SPCC0.7t
7	横仕切板	2	SPCC0.6t
8	可動棚	8	SPCC0.6t
9	アジャスター	4	
10	小物入れ（バー無し）	4	
11	錠前	4	ABS

■錠前バリエーション

品番「●」	錠前
D	ダイヤル錠
N	内筒交換錠

■カラーバリエーション

品番「□□□」	本体色	扉色
WTW	ニューホワイト	ニューホワイト
WLP	ニューホワイト	ライトピンク
WLB	ニューホワイト	ライトブルー
WNT	ニューホワイト	木目（ナチュラル）
BMB	マットブラック	マットブラック
BNT	マットブラック	ナチュラル
BBT	マットブラック	木目（ブラウン）

■可動棚寸法

W445XD430XH20　※全列共通

■棚板ピッチ

下から120・160・280（mm）（上段）

下から280・280・160（mm）（下段）

■小物入れ取付け位置

下から96・196・296・596・696（mm）

豊國工業株式会社				DATE. R5.7.31	SCALE. 1/12	CODE. RLK-TTK●4290-□□□